| REVISIONS 修订栏 | | |
|---|---|---|
| REV. 版本号 | DESCRIPTION 描述 | DATE 日期 |
| - | 首次发布 | 2023/8/16 |

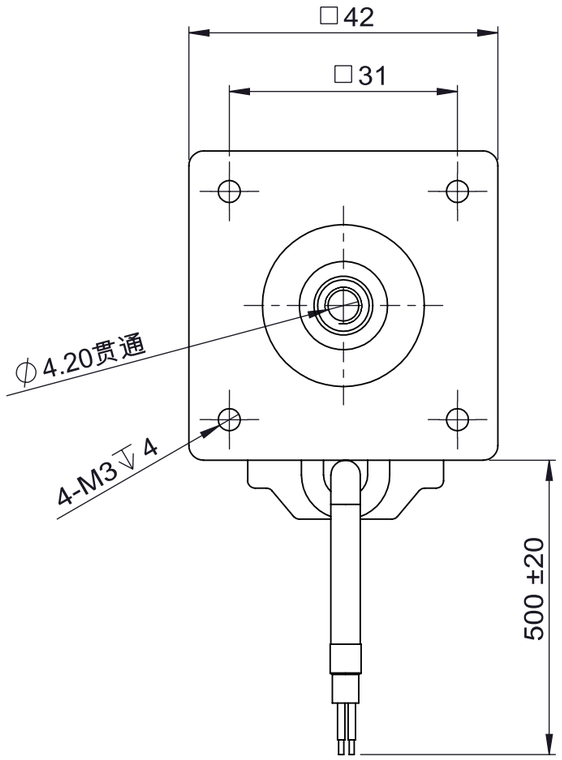


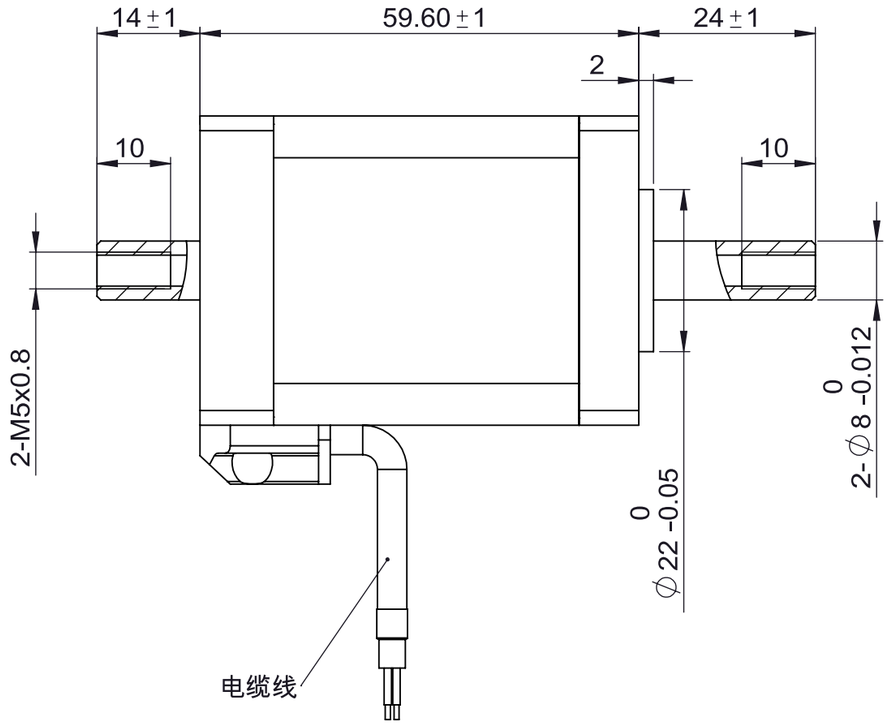


| 技术参数 technical parameter | | | | | |
|---|---|---|---|---|---|
| 轴向最大负载 | Maximum axial load | 8N | 轴向间隙 | Axial clearance | 0.08mmMAX(450g)负载 |
| 径向最大负载 | Maximum radial load | 20N | 径向间隙 | Radial clearance | 0.02mmMAX(450g)负载 |
| 步距角 | Step angle | 1.8° | 环境温度 | Operating temperature | -20℃~+50℃ |
| 额定电压 | Rated voltage | 2.5V | 温升 | Heat rise | 80 K |
| 额定相电流 | Rated current/phase | 2.5A | 保持力矩 | Holding torque | 0.7Nm |
| 额定电阻 | Rated resistance/phase | 1Ω±20% | 减速箱速比 | Speed ratio of reducer | 无 |
| 额定电感 | Rated inductance/phase | 2.5mh±20% | 绝缘电阻 | Insuation resistance | 100MΩ（500VDC） |
| 绝缘等级 | Insulation class | B级 | | | |

注意事项：

1. 电机螺杆不得承受径向负载，不能夹装或者硬物敲击。
2. 电机必须轻拿轻放，拿取时请拿电机本体，勿手拎引出线。
3. 使用期间有任何问题请与厂家联系，请勿私自拆解电机。
4. 电机螺杆已经涂覆专用油脂，如需再加油脂请与厂家联系。
5. 电机接线顺序为：A+黑线，A-绿线；B+红线，B-蓝线。

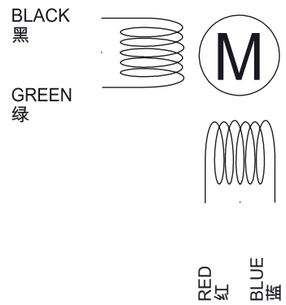


CW ↓ ↑ CCW

Exciting Sequence
励磁顺序

| STEP | A+ | A- | B+ | B- |
|---|---|---|---|---|
| 1 | + | + | - | - |
| 2 | - | + | + | - |
| 3 | - | - | + | + |
| 4 | + | - | - | + |
| 5 | + | + | - | - |

CUSTOMER 客户:

UNLESS OTHERWISE SPECIFIED, REMOVE ALL BURRS, BREAK SHARP EDGES 0.5mmMAX.
未注倒角最大 0.5mm。

DIMENSIONS ARE IN MILLIMETERS.
TOLERANCES AS BELOW:
尺寸单位为毫米（mm).未注公差按以下标准：

| | | |
|---|---|---|
| DECIMALS: | X | ±0.38 |
| DECIMALS: | X.X | ±0.25 |
| DECIMALS: | X.XX | ±0.13 |
| DECIMALS: | X.XXX | ±0.013 |
| ANGLES: | | ±2° |

CRT 科瑞通 KE RUI TONG www.crtdz.com

深圳市科瑞通电子有限公司

HYBRID STEPPING MOTOR： 混合式直线步进电机

PART NUMBER 图号: 42HK260-25-4-001

技术规格书

FIRST ANGLE PROJECTION 第一视角:

CLIENT SIGN客户签字:

DESIGNED BY 设计:

CHECK 审核:

SCALE 比例: 1:1

SHEET 页码: 第 1 页 共 1 页

DATE 日期: 2023/8/16