REVISIONS 修订栏		
REV. 版本号	DESCRIPTION 描述	DATE 日期
-	首次发布	2023/6/5

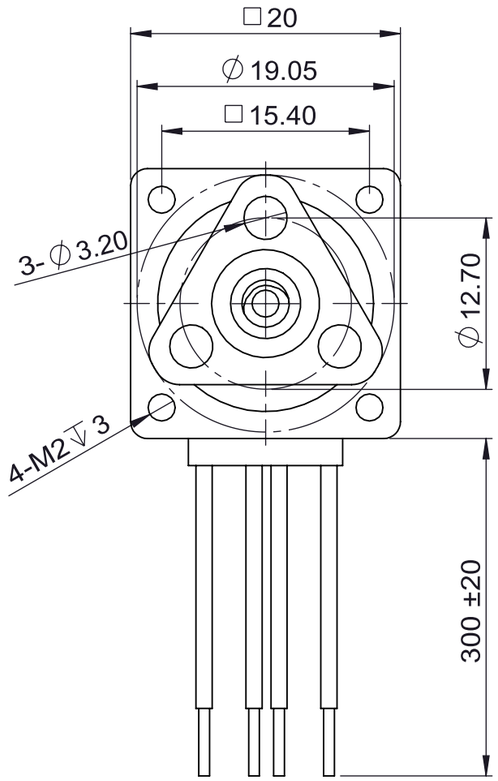

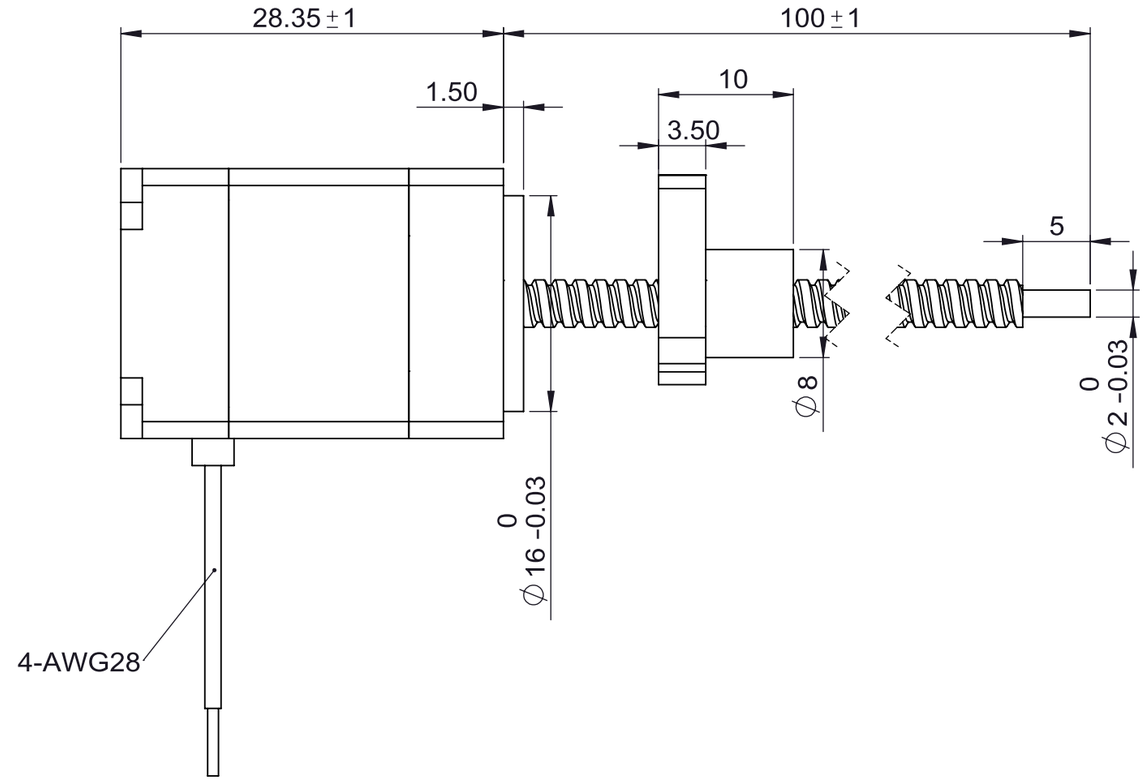

技术参数 technical parameter

螺杆直径	Lead screw diameter	ϕ3.5mm	额定电阻	Rated resistance/phase	4.8Ω±10%
螺纹导程	Lead screw lend	1mm	额定电感	Rated inductance/phase	1.5mh±20%
整步步长	Linear travel per step	0.005mm	绝缘等级	Insulation class	B级
电机相数	Motor's Phases	2	绝缘电阻	Insuation resistance	100MΩ（500VDC)
步距角	Step angle	1.8°	环境温度	Operating temperature	-20℃~+50℃
额定电压	Rated voltage	2.4V	温升	Heat rise	80 K
额定相电流	Rated current/phase	0.5A	保持力矩	Holding torque	0.015Nm

注意事项：

1. 电机螺杆不得承受径向负载，不能夹装或者硬物敲击.
2. 使用期间有任何问题请与厂家联系，请勿私自拆解电机。
3. 电机必须轻拿轻放，拿取时请拿电机本体，勿手拎引出线。
4. 电机螺杆已经涂覆专用油脂，如需再加油脂请与厂家联系。
5. 电机接线顺序为：A+红线，A-红白线；B+绿线，B-绿白线。

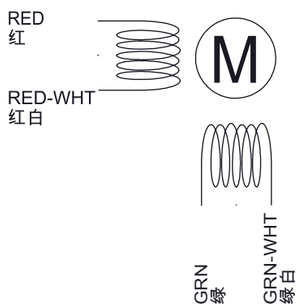

CW ↓ ↑ CCW

Exciting Sequence
励磁顺序

STEP	A+	A-	B+	B-
1	+	+		-
2	-	+	+	-
3	-	-	+	+
4	+		-	+ -
5	+	+	-	-

CUSTOMER 客户:

UNLESS OTHERWISE SPECIFIED, REMOVE ALL BURRS, BREAK SHARP EDGES 0.5mmMAX.
未注倒角最大 0.5mm。

DIMENSIONS ARE IN MILLIMETERS.
TOLERANCES AS BELOW:
尺寸单位为毫米（mm).未注公差按以下标准：

DECIMALS:	X	±0.38
DECIMALS:	X.X	±0.25
DECIMALS:	X.XX	±0.13
DECIMALS:	X.XXX	±0.013
ANGLES:	±2°	

CRT 科瑞通 KE RUI TONG www.crtdz.com

深圳市科瑞通电子有限公司

HYBRID STEPPING MOTOR： 混合式直线步进电机

PART NUMBER 图号: 20E228-1-0.5-4-100

技术规格书

FIRST ANGLE PROJECTION 第一视角:

CLIENT SIGN客户签字:

DESIGNED BY 设计:

CHECK 审核：

SCALE 比例: 1:1

SHEET 页码： 第 1 页 共 1 页

DATE 日期： 2023/6/5